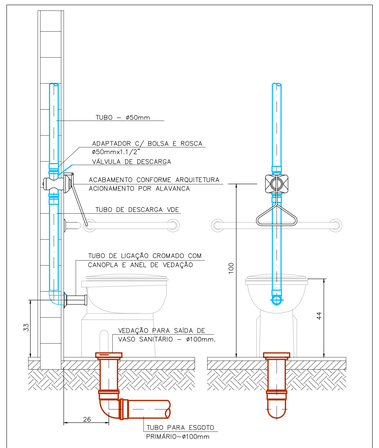

DET. DE INSTALAÇÃO DA BACIA SANITÁRIA PPNE

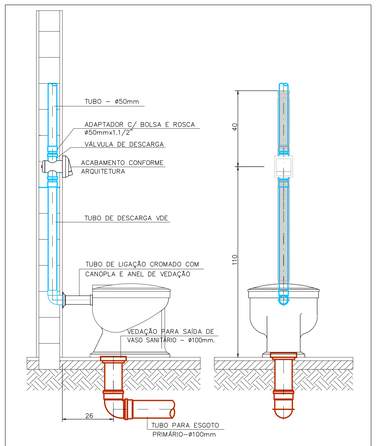

DET. DE INSTALAÇÃO DA BACIA SANITÁRIA

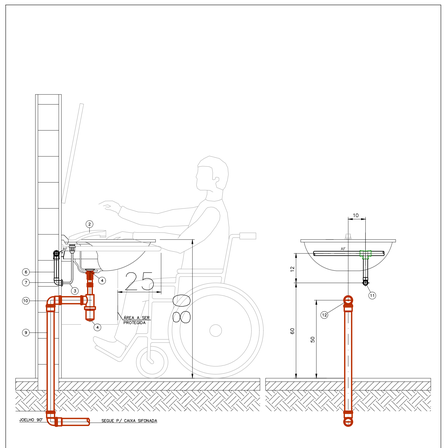

DETALHE LIGAÇÃO DE LAVATÓRIO P.N.E

12	PONTO DE ESGOTO	–	–	40
11	PTO. DE AGUA FRIA P/ LAV. C/ UMA TORNEIRA	–	–	1/2"
10	JOELHO 90° PVC C/ ANEL DE BORRACHA	–	PC	40
9	TUBO DE PVC BRANCO	–	m	40
8	FIXADORES		PC	
7	JOELHO DE RED. SOLD. C/ BUCHA DE LATAO PVC	–	PC	3/4"x1/2"
6	TUBO DE PVC MARROM	–	m	3/4"
5	SIFAO METÁLICO CROMADO	–	m	1"x1/2"
4	VALVULA METÁLICA CROMADA	–	m	1"x2.3/8"
3	ENGATE FLEXÍVEL MET. CROMADO C/ CANOPLA	–	m	1/2"
2	TORNEIRA CONTR. AUTOMÁTICO	–	m	1/2"
1	LAV. DE LÚCIA COM OU SEM COLUNA	–	m	–
ITEM	DISCRIMINACAO		UNID.	ø

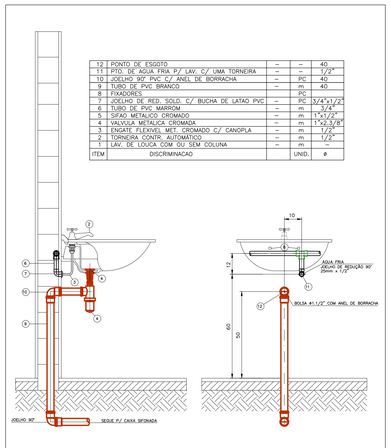

DET. DE INSTALAÇÃO DO LAVATÓRIO

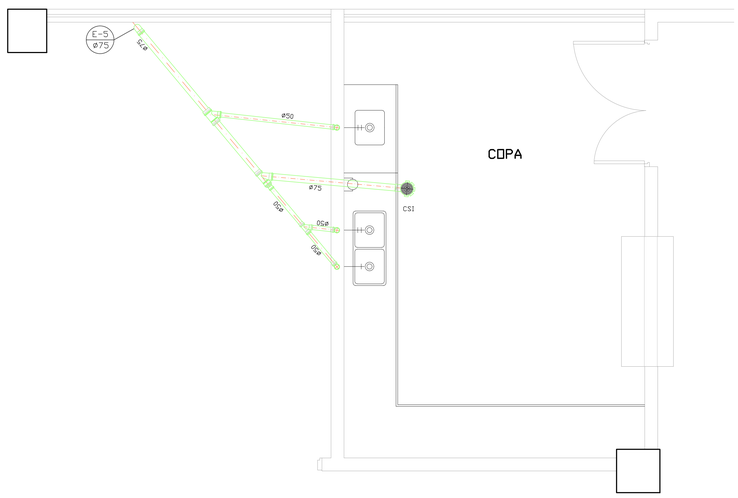

2ºPAVIMENTO P COPA

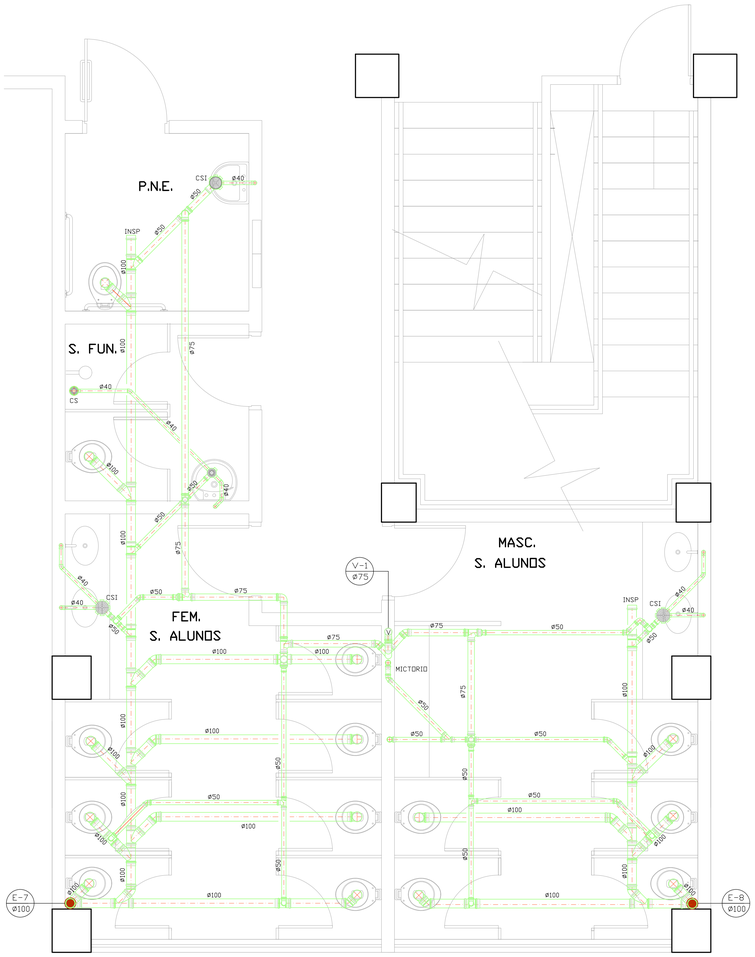

2ºPAVIMENTO Q WC MASC. E FEM.

ALTURA DOS PONTOS DE UTILIZAÇÃO				
ABREV.	PEÇAS / APARELHOS	ALTURA EM RELAÇÃO AO PISO		
		ESGOTO (E)	AGUA (F)	
LV	LAVATÓRIO	0,50	0,60	
FI	FILTRO	–	1,00	
PI	PIA (MISTURADOR DE MESA)	0,600 0,56	0,580 0,56	
PI	PIA (MISTURADOR DE PAREDE)	0,500 0,56	1,060 1,14	
TL	TORNEIRA DE LAVAGEM	–	0,50	
RG	REGISTRO DE GAVETA (USUAL)	–	1,80	
RP	REGISTRO DE PRESSÃO (FI)	–	1,20	
VS	BACIA COM VÁLVULA DE DESCARGA	PISO	1,00	
BBD	BEBEDOURO	0,50	1,20	
TQ	TANQUE DE LAVAR	0,86	0,86	

ITAPEVI
Secretaria de Infraestrutura e Serviços Urbanos

ESCOLA DO FUTURO - AMADOR BUENO

00	EMISSÃO INICIAL	27.03.2021
nº	MODIFICAÇÕES	DATA

TITULO DO DESENHO
INSTALAÇÕES HIDRÁULICAS
RAMAIS DE ESGOTO E VENT. - 2º PAV

DON MOR.	ESCALA	FOLHA	REVISÃO
AY	1:25	HD18	00
FASE	EMISSÃO INICIAL		
EXECUTIVO	27.03.2021		

2021_EF-AB_HID_018-DET-R00

DIREITOS AUTORAIS PROTEGIDOS PELA LEI FEDERAL 9.610/98. PROIBIDO USO TOTAL OU PARCIAL DO PROJETO SEM AUTORIZAÇÃO DOS AUTORES.